lzm Patent (liaison) Office

10 Ava Road, Ava Tower #19-07 Singapore 329949
Blk C-4, 13/F., Wing Hing Ind. Bldg., Hing Yip St.,Kwun Tong, Kln, H.K.
Tel : (852) 3618-7808 **9175-1482** **6572-0195** (86) 755 2535-3546 FAX : (852) 3111-4197 **3007-8352**
Websites: www.ycec.com & www.ycec.net Email: ycec_lzm@yahoo.com.hk

Respectable
中央驻港联络办公室
王志民主任
Dear Dir:

中央驻港联络办公室
干诺道西160 号西港中心
香港西营盘
Tel：2831-4333 Fax：2572-0182
www.locpg.hk/

本人林哲民，HKID D188015(3)／SGID 2665604D，或恒昌电子（深圳）有限公司外商投资者。

刚收到贵信访办写于2019.12.19日〔2019〕1557号之初复信 告知已收阅日前 即已认收了本人于2019.10.31及2019.11.19两日的传真及挂号去信！

但该初复信简言告知：“ 我处根据相关规定，须按照一信一事处理，烦请重新整理有关资料，另行反映，此復。 ”！

贵信访办本该将上述两信存档入册並告知档号，但故意将**日期印**盖在官印中令《驻香港特别行政区联络办公室》字句模糊不清、也无**人**署名以利联络，**果真**牛脾！

现本人也只好一信一事要求处理：

也因此，如本人在2019.10.31日的去信中第二页所述给陈小颖关长信中主题其二，即本人于 2016.8.18 日的去信深圳边检**李长友**总站长信，**至今还不回答!**

也即本人于 2016.8.18 日的去信深圳边检李长友总站长信**从本人在2019.10.31日的去信阁下第6-11页可見，或见** www.ycec.com/cn-patent/160630.pdf, **现再为本信5页附件可见；**

就因《外商投资法》两天后即2020.1.01日开始实施，最高人民法院也为此公布解释，其首要目的**是要**确保法例在审判领域得到公正高效执行，平等保护中外投资者合法权益。

现再次要求还在任的李长友或如有后任的总站长务必要在30天内正式书面回復！

以及，本人也在2019.10.31日的去信中要求阁下 也该让港澳办**张晓明**主任将本信转交李克强总理处理！ 也即在习近平新时代，总不该让保护外资的国际承诺再度成为空话!

另**一信一事**之另**一要求处理事件** 也将在下周再传真及邮寄！

本信包括附件共 6 页，稍可從 www.ycec.com/HK/191230.pdf 下載，及再以掛号寄出！

謹此！

2019 年 12 月 30 日

D188015(3)

林哲民

×✓	!			日期 ▽1	時間 ▽2	頁數	姓名 / 3	公司
✓			Fax	2019-12-30	14:29:48	6	王志民主任	中央驻港联络办公室

lzm Patent (liaison) Office

10 Ava Road, Ava Tower #19-07 Singapore 329949
Blk C-4, 13/F., Wing Hing Ind. Bldg., Hing Yip St.,Kwun Tong, Kln, H.K.
Tel : (852) 3618-7808 **9175-1482** **6572-0195** (86) 755 2535-3546 FAX : (852) 3111-4197 **3007-8352**
Websites: www.ycec.com & www.ycec.net Email: ycec_lzm@yahoo.com.hk

Respectable
中央驻港联络办公室
王志民主任
Dear Dir:

中央驻港联络办公室
干诺道西160 号西港中心
香港西营盘
Tel：2831-4333 Fax：2572-0182
www.locpg.hk/

本人林哲民，HKID D188015(3)／SGID 2665604D，或恒昌电子（深圳）有限公司外商投资者。

刚收到贵信访办写于2019.12.19日〔2019〕1557号之初复信 告知已收阅日前 即已认收了本人于2019.10.31及2019.11.19两日的传真及挂号去信！

但该初复信简言告知：“ 我处根据相关规定，须按照一信一事处理，烦请重新整理有关资料，另行反映，此復。 ”！

贵信访办本该将上述两信存档入册並告知档号，但故意将**日期印**盖在官印中令《驻香港特别行政区联络办公室》字句模糊不清、也无人署名以利联络，**果真**牛脾！

现本人也只好一信一事要求处理：

也因此，如本人在2019.10.31日的去信中第二页所述给陈小颖关长信中主题其二，即本人于 2016.8.18 日的去信深圳边检**李长友**总站长信，**至今还不回答!**

也即本人于 2016.8.18 日的去信深圳边检李长友总站长信从本人在2019.10.31日的去信阁下第6-11页可見，或见 www.ycec.com/cn-patent/160630.pdf, 现再为本信5页**附件可见**；

就因《外商投资法》两天后即2020.1.01日开始实施，最高人民法院也为此公布解释，其首要目的**是要**确保法例在审判领域得到公正高效执行，平等保护中外投资者合法权益。

现再次要求还在任的李长友或如有后任的总站长务必要在30天内正式书面回復！

以及，本人也在2019.10.31日的去信中要求阁下 也该让港澳办张晓明主任将本信转交李克强总理处理！ 也即在习近平新时代，总不该让保护外资的国际承诺再度成为空话!

另**一信一事**之另**一要求处理事件** 也将在下周再传真及邮寄！

本信包括附件共 6 页，稍可從 www.ycec.com/HK/191230.pdf 下載，及再以掛号寄出！

謹此！

2019 年 12 月 30 日

D188015(3)
林哲民

恒昌电子（深圳）有限公司

深圳沙头角恩上路20小区1栋C-207

Tel: 755-25353546　852-3111-0137　3618-7808　Fax: 852-3111-4197

Websites: www.ycec.com & www.ycec.net　Email: ycec_lzm@yahoo.com.hk

深圳出入境
边防检查总站
李长友总站长

罗湖区人民南路 1006 号
电话：**755-84499999**
82321000
投诉邮箱：**szbjdcc8250@126.com**
www.szbj.gov.cn

贵总站之自助通关e通道自2005年6月就开始应用至今节省了大量人力物力，从贵边检系统还见在之后曾获公安部科技进步一等奖、国家科技进步二等奖导，但从敝司网站之 **www.ycec.com/cn-Patents.htm** 可见，那还远在敝司于2003年4月9日，由专利局公开出版专利01143081.8申请号后，如附件1.，或于2002年11月3日之申请号021617066 但延至2005年9月14日才出版的《單人員核准室保安系統》，如附件2.

贵总站之“自助通关e通道”使用的正是上述两附件之两权力要求即《單人員核准室保安系統》或两道门程序措施！

但上述该两份专利至今只停留在北京中院-签收不立案，以及专利局信复审委员会收费后还胡扯没交费也冻结至今，也即上述两专利申请还没完结均非敝司或发明人可控范围，详情由**www.ycec.com/cn-Patents.htm**可见！

因此，现根据中国专利法第13 条，本发明及申请人有权要求贵深圳总站在应用本发明后所能节省的人力资源以合适且双方同意的百分比支付令本发明及申请人**赔偿了事**並愿听其详！

另，本信将挂号寄出，稍后可下载于：**www.ycec.com/cn-patent/160630.pdf**

谨此！

此致:
李长友总站长收阅
包括附件共 5 页
深圳出入境边防检查总站
深圳市罗湖区人民南路 1006 号
邮政编码：518013

恒昌电子（深圳）有限公司
林 哲 民
2016 年 6 月 30 日
2016 年 7 月 02 日修改
本文为正本

[19] 中华人民共和国国家知识产权局

[51] Int. Cl[7]
B64C 1/00
B64D 45/00 G05D 1/00
G05B 23/00

[12] 发明专利申请公开说明书

[21] 申请号 01143081.8

给李长友站长
附件 1.

[43] 公开日 2003 年 4 月 9 日

[11] 公开号 CN 1408608A

[22] 申请日 2002.7.1 [21] 申请号 01143081.8
[30] 优先权
[32] 2001. 9.25 [33] CN [31] 01255903.2
[71] 申请人 恒昌电子(深圳)有限公司
地址 518081 广东省深圳市沙头角恩上路 20 小区第 1 棟 C 座 207 室
共同申请人 林哲民
[72] 发明人 林哲民

权利要求书 1 页 说明书 8 页 附图 5 页

[54] 发明名称 民航客用飞机防劫机装置及系统方案

[57] 摘要

民航客机预防劫机装置及系统由三大项目组成：1 两道门组成的“单人员核准室”为进入驾驶室唯一通道的封闭性空间里采取一系列的人员测试手段，核准后才能进入驾驶室；测试手段全自动且不受机组人员控制，恐怖分子无法以挟持人员手段威逼通过核准室达到骑劫操控飞机目的；2 不受机组人员控制独立电源隐蔽的闭路电视通话系统让驾驶室了解客仓情况并由卫星或特殊波段同步传递与地基监控中心间，将恐怖分子暴露眼下，对挟机产生了重大的阻吓力；3 另行装置隐蔽独立电源的飞行轨迹监察器由卫星或特殊波段双向传递给国际联网的监控中心并具备最终的遥控手段可按预定程序自动终止越轨的客机驾驶权进入顶定自动驾驶或遥控回机場，令防劫机系统天衣无缝。

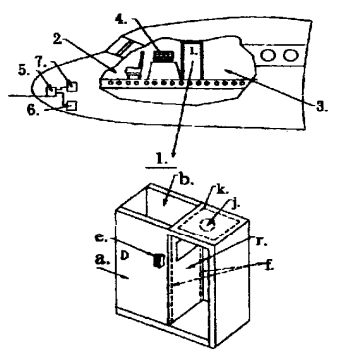

ISSN1008-4274

知识产权出版社出版

民航客用飞机防劫机装置及系统方案

1. 民航客用飞机防劫机装置及系统方案程序由以下三大方案构成：
   a. 双门构成的“单人员核准室”为进入飞机驾使室的唯一通道；
   b. 驾使室及地面监控中心不间断地以隐蔽的电子监控设备监视客仓活动，取得防劫机主动权及增加阻吓力；
   c. 飞行轨迹监察器的使用，在机师丧失权力的紧急的情况下，地基监控中心可以通过遥控切换飞机手动驾驶而进入遥控的半/全自动驾驶状态返回安全地点。
2. “单人员核准室”为进入飞机驾使室的唯一通道，双门按预定的程序开关；
3. 为增加防劫机阻吓力，“单人员核准室”的前后两道门安装单向透视性防弹玻璃或者防撞胶体或为人工视觉辩认窗口；
4. “单人员核准室”在预定的程序及封闭性空间里，采取重量、影像、声音、指模或身份编码等等任何的一项或多于一项以上的鉴别手段辩认确定人员通过权；
5. “单人员核准室”的引入“五指掌模”的概念令鉴别系统无隙可击；
6. “单人员核准室”的单人员的辩认空间限定在光栅帘里的发明，更可以广泛应用于民航客机防止劫机系统方案以外的国防军事、特殊部门的保安措施，要求有优先权力的认可；
7. 为增加防劫机阻吓力，“电子遥控设备”的可以连接安装在登机口四个十字通道上的麻醉性化学剂喷枪；
8. 以卫星为中继站或特殊的专用波段直接传递来自驾使室及地面监控中心不间断地以隐蔽的电子监控设备监视客仓活动，使和平解决劫机防止恶化，并为瓦解恐怖分子集团不可缺少的资料存盘装置；
9. 地基监控中心通过遥控飞机的最终手段将受到卫星为中继站或特殊的专用波段直接传递因地球电离层及大气层不稳定或地理位置的传递死角，后备遥控飞机的配套设施，是一种为保障乘客生命安全周详考虑的决策；
10. 世界各国机场监控中心“飞行轨迹监察器”的使用及联网，隐藏着巨大的生意空间，彻底阻止世界恐怖防止劫机，以文明手段战性邪恶，这种智能及谋略是一种实质并看得见的社会财富。

[19] 中华人民共和国国家知识产权局

[51] Int. Cl[7]
G06K 7/10
G06K 9/00

[12] 发明专利申请公开说明书

[21] 申请号 02161706.6

[43] 公开日 2005 年 9 月 14 日

[11] 公开号 CN 1667636A

[22] 申请日 2002.11.3 [21] 申请号 02161706.6

[30] 优先权

[32] 2001.11.5 [33] CN [31] 01129883.9

[71] 申请人 恒昌电子（深圳）有限公司

地址 518081 广东省深圳市沙头角恩上路 20 小区第 1 栋 C 座 207 室

共同申请人 林哲民

[72] 发明人 林哲民

权利要求书 1 页 说明书 4 页 附图 3 页

[54] 发明名称 单人员核准室保安系统

[57] 摘要

单人员核准室系统特别适用于政府、军事、科研、金融等机要部门的通道保安，更是高级宾馆、民间富有者工作、生活区的保安设施，又是自由空间、私隐权的忠实捍卫者。 单人员核准室特征在于在限定的空间里逐一人自动检验、放行及记录，更可有效地防止劫持人质闯关，例如摘要附图 a. b. 伸出的两道门封闭后再由 c. k. 形成的光栅圈帘限定为验放空间，由单视向防弹玻璃构成的两道门将增强保安阻吓力，而光栅圈帘的应用是顶级保安系统的标志；其二是封闭的检测空间提升了密码磁卡、重量、声谱及影像检测手段地位，五指掌纹的影像数码令系统更无隙可击；其三是重量、声谱、影像及五指掌纹模由 OPU 随机存取设定简单易用，框架结构防弹防撞防撬。

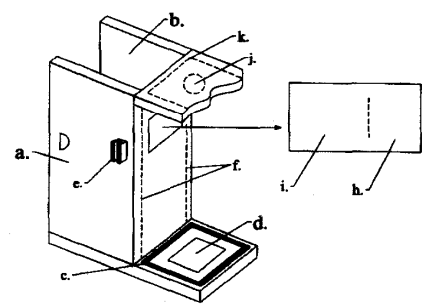

ISSN1008-4274

知识产权出版社出版

一. “单人员核淮室” 保安系统的两道门的开关程序及光圈帘所限定的有限核准检测空间采取不受外界影响的人员测试环境为权力要求一；

二. 在可以设定密码的低频波幅光栅检波器或以红外线等距离发射、接收器设定的光圈帘行驶红外线体形扫描显影比较器配合体重测定来判定是否单一人员两检测手段为权力要求二；

三. 在权力要求一所述的封闭检测环境中，人体面部正或侧面轮廓影像数码扫描识别方案为权力要求三，并适合任何种类的保安识别手段；

四. 在权力要求一所述的封闭检测环境中，五指掌纹模影像数码测试手段为权力要求四，并适合任何开放性的机密档案处理。

五. 在权力要求一所述的封闭检测环境中，重量及声音测试的手段在保安系统得以重视，显示权力要求理所当然。